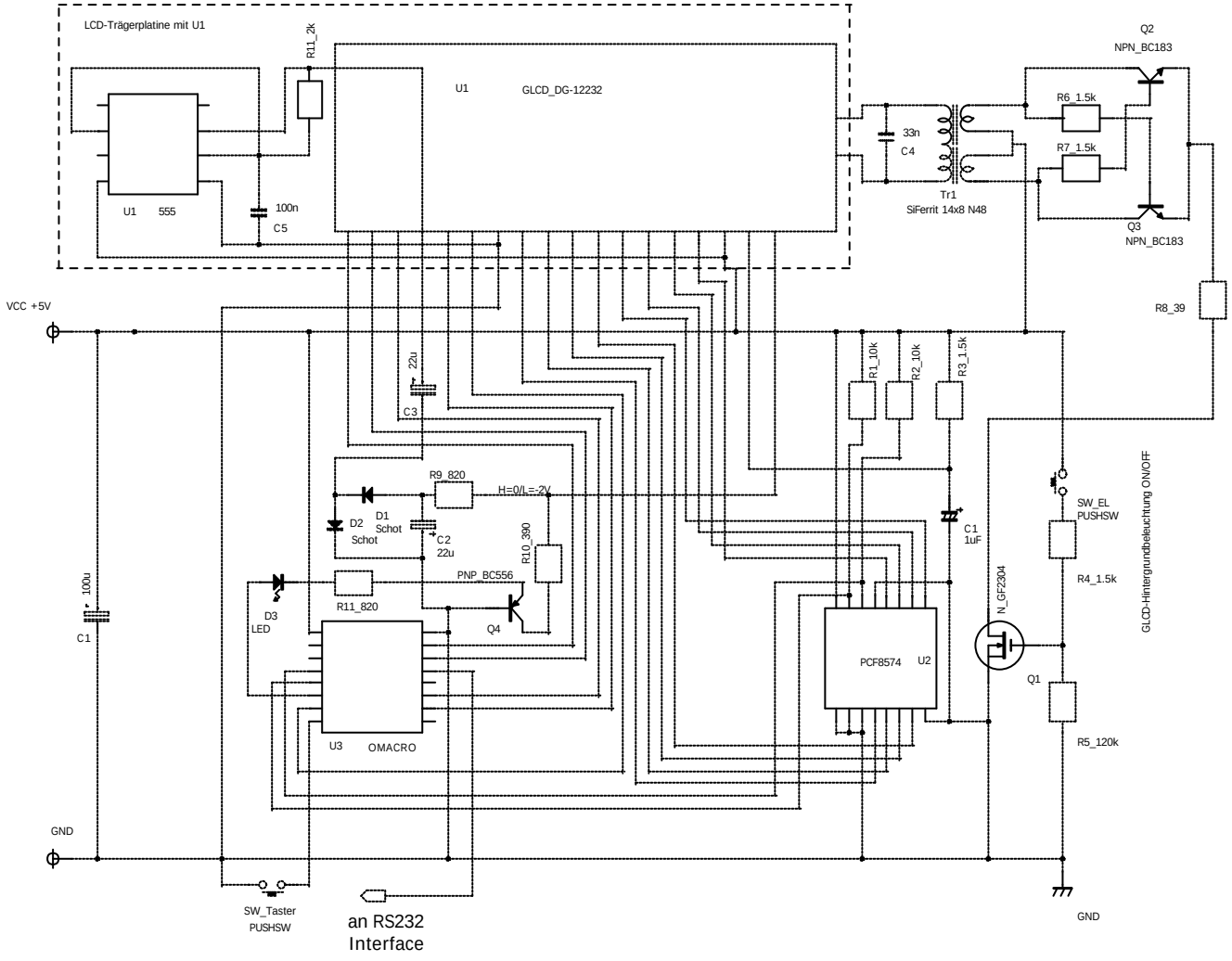Ansteuerung eines Grafik LCDs (GLCD) mit der OPEN-MACRO; Display Datavision DG-12232; Pollin BstNr: 120 584; Schaltplan Entwurf by Josef Fenk; So.27.01.2013